DORMER PRAMET

OŘEZÁVÁNÍ SVARŮ

2020

PRAMET

OBSAH

VLASTNOSTI A VÝHODY 4

NAVIGÁTOR 9

DESTIČKY 10

ŘEZNÉ KROUŽKY 16

DRŽÁKY 18

TECHNICKÉ INFORMACE 21

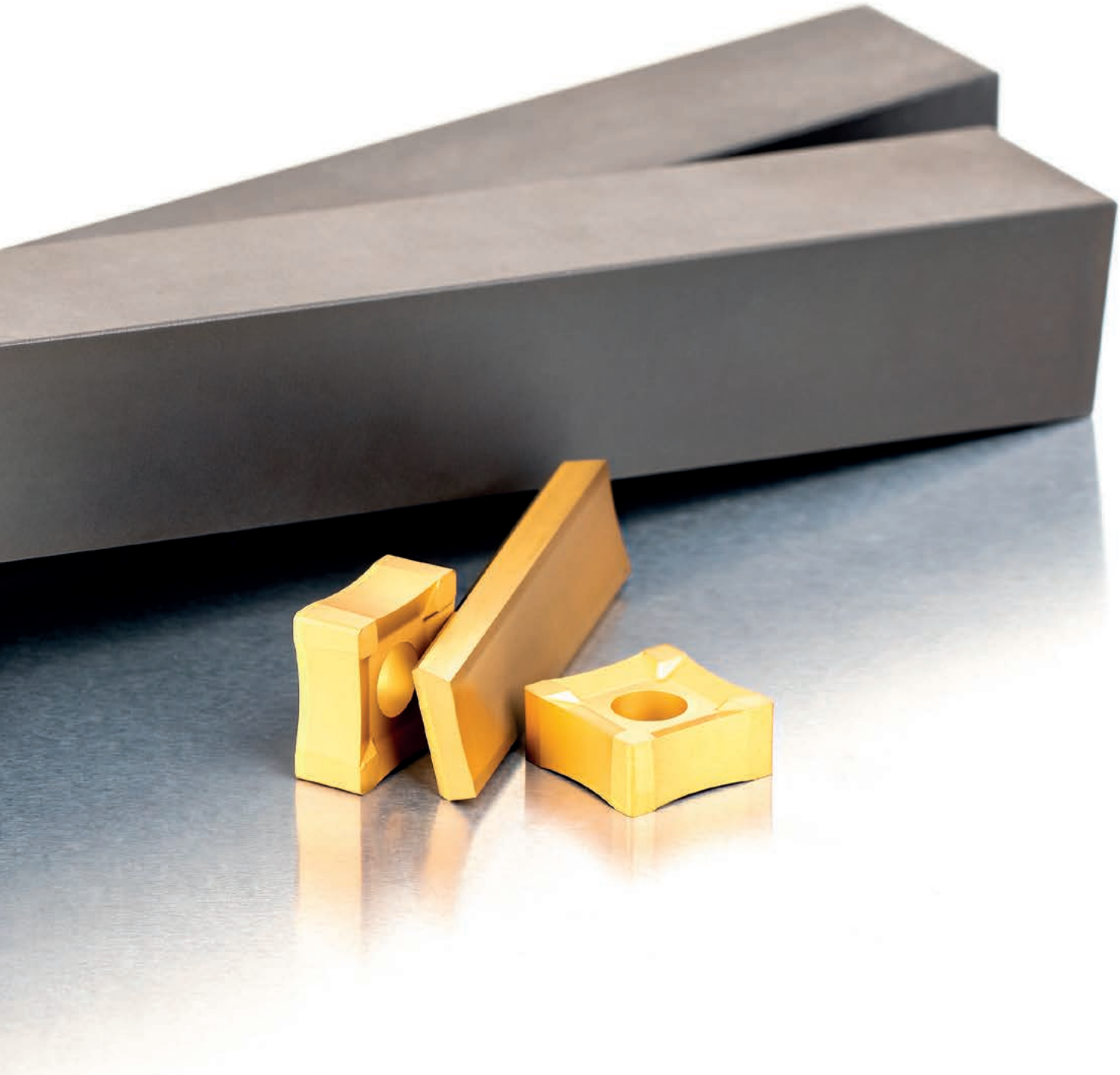

OŘEZÁVÁNÍ SVARŮ

NÁSTROJE PRO VNĚJŠÍ A VNITŘNÍ OŘEZÁVÁNÍ SVARŮ NA TRUBKÁCH

Nabízíme sortiment nástrojů pro úpravu svařovaných trubek, tzv. ořezávání svarů (scarfing). Náš sortiment zahrnuje houževnaté povlakované vyměnitelné břitové destičky ze slinutého karbidu vhodné pro extrémní tepelnou odolnost. Geometrie řezné hrany zajišťuje vynikající kvalitu povrchu trubky a prodlužuje životnost nástroje.

Naši řadu nástrojů na ořezávání svarů jsme doplnili o novou pozitivní břitovou destičku pro odstraňování vnější svarové housenky. Náš stávající sortiment byl také rozšířen o další velikosti břitových destiček, kroužků a náhradních dílů, které ještě více odpovídají Vašim potřebám.

NAŠE NABÍDKA

- Břitové destičky pro odstranění vnější svarové housenky z trubek v širokém rozsahu geometrií a rádiusů
- Kroužky k ořezávání svarů na vnitřním průměru v široké škále velikostí a materiálů
- Držáky nástrojů pro vnější ořezávání svarů

VÝHODY

- **Vysoká kvalita dokončení povrchu** – díky přesnosti řezné hrany
- **Delší životnost nástrojů** – materiály s velmi dobrou tepelnou odolností a odolností řezné hrany
- **Univerzální** – dodávají se v materiálech 6640 a T9335
- **Provozní spolehlivost** – stabilní upínání eliminuje vibrace břitových destiček

TYPY BŘITOVÝCH DESTIČEK

SNMX 15, 19, 25

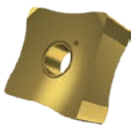

SNMX 2512, 1507

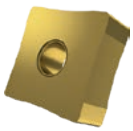

SNMA 1506, 2509

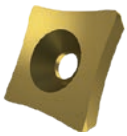

SPUB

LDGN

PSR

NOVÉ POLOŽKY

- Pozitivní jednostranné destičky s 11° úhlem hřbetu
- Čtyři řezné hrany

- Negativní, oboustranné břitové destičky
- Osm řezných hran a konkávní horní část

- Negativní, oboustranné břitové destičky
- Osm řezných hran a rovná horní část

- Podložky umožňují upínání břitových destiček SNMX 2512 a SNMX 1507 s konkávní horní částí do našich stávajících držáků.

OŘEZÁVÁNÍ SVARŮ

NÁSTROJE PRO VNĚJŠÍ A VNITŘNÍ OŘEZÁVÁNÍ SVARŮ NA TRUBKÁCH

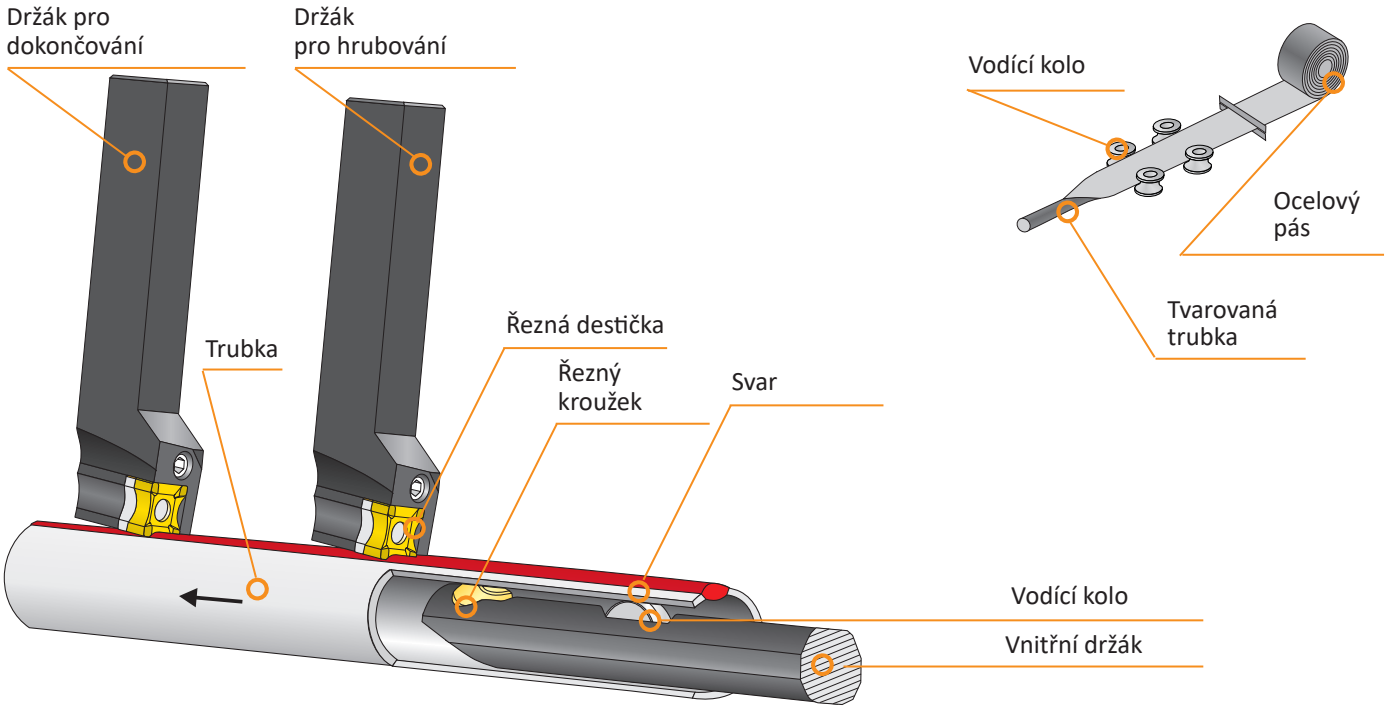

JAKOU BŘITOVOU DESTIČKU MÁM POUŽÍT PRO MŮJ PRŮMĚR TRUBKY?

ORIENTACE NA STRÁNCE

PXFN(RL) 1

P M 2

P 3

4

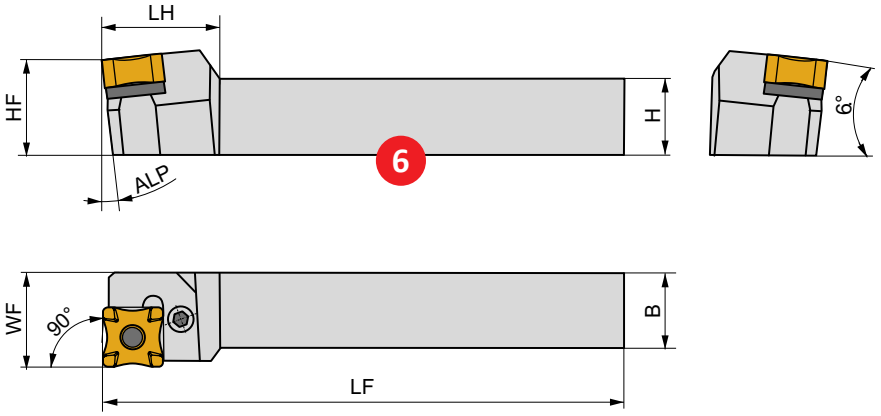

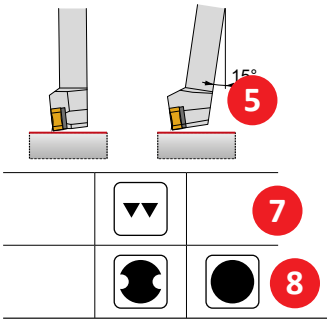

5

7

8

9

	H [mm]	B [mm]	HF	WF [mm]	OAL [mm]	LH [mm]	ALP [°]	kg			
PXFNR/L 2525 R 15	25	25	25	25	200	40	6	1,95	GI185	PX 40	AT009
PXFNR/L 2525 10	25	25	25	11	250	45	6	12	13	14	15
PXFNR/L 3232 S 25	32	32	40	40	250	50	6	2,2	GI199	PX 60	AT010

	16
GI185	SNMX 15-R..
GI186	SNMX 19-R..
GI199	SNMX 25-R..

			17		
PX40	SNU 150310-R	PU 03	US 36	MT 07	HXK 4
PX50	SNU 190410-R	PU 05	US 38	MT 06	HXK 5
PX60	SNU 250424-R	PU 06	US 39	MT 08	HXK 5

	18	
AT009	SNMX 150708-R..	SNU 150410-CX
AT010	SNMX 251224-R..	SNU 250524-CX

1	Označení držáku	7	Dosažitelná jakost povrchu	13	Skupina kompatibilních destiček [2]
2	Skupiny materiálů, pro které je nástroj určen	8	Charakter řezu/záběrových podmínek	14	Skupina náhradních dílů [2), 3)]
3	Upínací systém destičky	9	Technologické možnosti nástroje	15	Skupina speciálního příslušenství [2), 3)]
4	Ilustrační foto [1]	10	ISO kód nástroje	16	Kompatibilní destičky
5	Možné tvary obráběné plochy	11	Rozměry [mm] a úhly [°] nástroje	17	Náhradní díly
6	Schématický nákres nástroje	12	Hmotnost [kg]	18	Speciální příslušenství

[1] Primárně je zobrazeno pravé provedení držáku.

[2] Označení skupin destiček, náhradních dílů a speciálního příslušenství slouží pouze pro potřeby tohoto katalogu. Pro objednávku jej nelze užít.

[3] Náhradní díly a speciální příslušenství jsou zobrazeny schematicky pro snadné pochopení. Nejsou obsaženy v seznamu ikon. Šroubky jsou doplněny v některých případech informacemi o utahovacím momentu v Nm, délce šroubku a velikosti závitu.

ORIENTACE NA STRÁNCE

1 LDGN

	L	3	B	GAN
13,05	60,00	5,00	15,00	30°

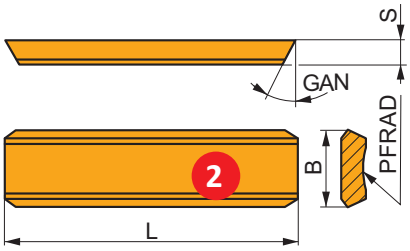

i		ISO		P	M	K	N	S	H	PFRAD	ODW
		LDGN 130560-R25	6640	■	■					25	34-45
		LDGN 130560-R30	6640	■	■					30	41-54
		LDGN 130560-R35	6640	■	■					35	48-63
		LDGN 130560-R40	6640	■	■					[illegible]	[illegible]
		LDGN 130560-R45	6640	■	■					[illegible]	[illegible]

4 5 6 7 8 9 10

1	Označení destičky
2	Schématický nákres destičky
3	Tabulka rozměrů destičky [mm]
4	Ikony - specifické vlastnosti, provedení řezné hrany a fotografie destičky
5	Profil hlavního břitu

6	ISO kód destičky
7	Řezný materiál destičky
8	Aplikační oblast destičky
9	Rádius
10	Průměr trubky

IKONY A SYMBOLY

Prioritní užití

Možné užití

Absence ikony – nástroj není doporučen pro danou operaci či skupinu materiálů, respektive nemá danou vlastnost

Ikony - držáky

Obecné vlastnosti nástrojů	
P M K N S H / P M K N H S	Skupiny materiálů
▼▼ ▼▼	Střední obrábění – dobrá drsnost povrchu
	Zhoršené záběrové podmínky
	Velmi špatné záběrové podmínky
	Vnější ořezávání svarů
	Vnitřní ořezávání svarů

Ikony a symboly – destičky

Vlastnosti	
U	Univerzální řešení v širokém rozsahu
	Pro houževnaté materiály (dlouhé třísky)
E	Rektifikovaný břit
Podmínky užití	
■	Prioritní užití
◪	Možné užití
●	Stabilní záběrové podmínky
	Mírně zhoršené záběrové podmínky
	Těžké záběrové podmínky

NAVIGÁTOR – BŘITOVÉ DESTIČKY ISO

SNMX 15-R

10

SNMX 19-R

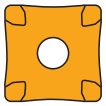

11

SNMX 25-R

12

SNMX 1507-R

12

SNMX 2512-R

13

SNMA 1506-R

14

SNMA 2509-R

15

SPUB 19-R

15

LDGN

16

PSR

16 -17

NAVIGÁTOR – NÁSTROJE

PXFN(RL) EXT

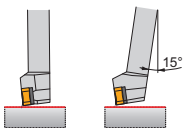

SN..

15
19
25

25x25

32x32

18

10-15

XLCD(N) EXT

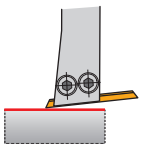

LDGN

13

25x25

19

16

SNMX 15-R

PRAMET

	L	IC	D1	S
SNMX 15	15,875	15,875	5,16	8,15

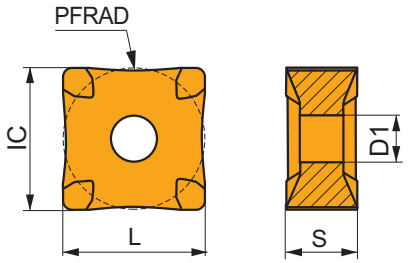

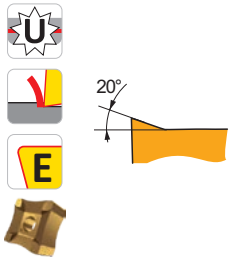

ISO		P	M	K	N	S	H	PFRAD	ODW
SNMX 15-R00	T9335	■	■					0	0-0
SNMX 15-R07	T9335	■	■					7	10-13
	6640	■	■					7	10-12
SNMX 15-R09	T9335	■	■					9	12-16
	6640	■	■					9	12-16
SNMX 15-R11	T9335	■	■					11	15-19
	6640	■	■					11	15-19
SNMX 15-R13	T9335	■	■					13	18-23
	6640	■	■					13	18-23
SNMX 15-R15	T9335	■	■					15	20-27
	6640	■	■					15	20-27
SNMX 15-R18	T9335	■	■					18	24-32
	6640	■	■					18	24-32
SNMX 15-R20	T9335	■	■					20	27-36
	6640	■	■					20	27-36
SNMX 15-R22	T9335	■	■					22	30-39
	6640	■	■					22	30-39
SNMX 15-R25	T9335	■	■					25	34-45
	6640	■	■					25	34-45
SNMX 15-R27	T9335	■	■					27	37-48
	6640	■	■					27	37-48
SNMX 15-R30	T9335	■	■					30	41-54
	6640	■	■					30	41-54
SNMX 15-R35	T9335	■	■					35	48-63
	6640	■	■					35	48-63
SNMX 15-R40	T9335	■	■					40	54-72
	6640	■	■					40	54-72
SNMX 15-R45	T9335	■	■					45	61-81
	6640	■	■					45	61-81
SNMX 15-R50	T9335	■	■					50	68-90
	6640	■	■					50	68-90
SNMX 15-R60	T9335	■	■					60	89-112
	6640	■	■					60	89-112
SNMX 15-R90	6640	■	■					90	133-169

SNMX 19-R

PRAMET

	L	IC	D1	S
SNMX 19	19,050	19,050	7,95	8,15

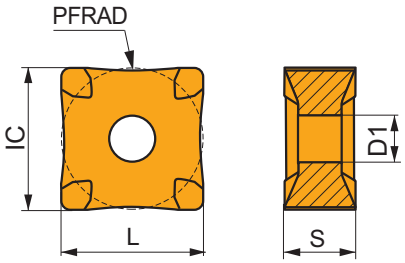

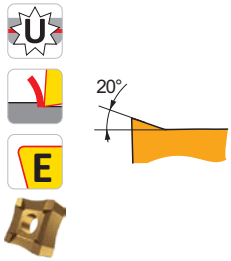

ISO		P	M	K	N	S	H	PFRAD	ODW
SNMX 19-R00	T9335	■	■					0	0-0
SNMX 19-R10	T9335	■	■					10	14-18
	6640	■	■					10	14-18
SNMX 19-R12	T9335	■	■					12	16-21
	6640	■	■					12	16-21
SNMX 19-R15	T9335	■	■					15	20-27
	6640	■	■					15	20-27
SNMX 19-R18	T9335	■	■					18	24-32
SNMX 19-R20	T9335	■	■					20	27-36
	6640	■	■					20	27-36
SNMX 19-R22	T9335	■	■					22	30-39
SNMX 19-R25	T9335	■	■					25	34-45
	6640	■	■					25	34-45
SNMX 19-R30	T9335	■	■					30	41-54
	6640	■	■					30	41-54
SNMX 19-R35	T9335	■	■					35	48-63
	6640	■	■					35	48-63
SNMX 19-R40	T9335	■	■					40	54-72
	6640	■	■					40	54-72
SNMX 19-R45	T9335	■	■					45	61-81
	6640	■	■					45	61-81
SNMX 19-R50	T9335	■	■					50	68-90
	6640	■	■					50	68-90
SNMX 19-R55	T9335	■	■					55	81-103
	6640	■	■					55	81-103
SNMX 19-R60	T9335	■	■					60	89-112
	6640	■	■					60	89-112
SNMX 19-R65	T9335	■	■					65	96-122
	6640	■	■					65	96-122
SNMX 19-R75	T9335	■	■					75	111-141
SNMX 19-R80	T9335	■	■					80	118-150
	6640	■	■					80	118-150
SNMX 19-R85	T9335	■	■					85	126-159
SNMX 19-R90	T9335	■	■					90	133-169
	6640	■	■					90	133-169

SNMX 25-R

PRAMET

	L	IC	D1	S
SNMX 25	25,400	25,400	9,12	12,20

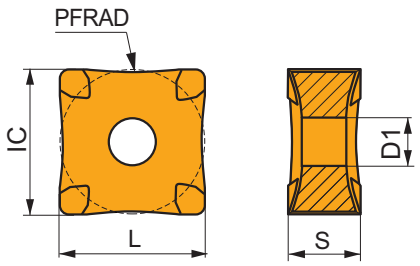

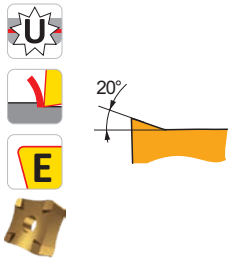

ISO		P	M	K	N	S	H	PFRAD	ODW
SNMX 25-R00	T9335	■	■					0	0-0
SNMX 25-R50	T9335	■	■					50	68-90
SNMX 25-R80	T9335	■	■					80	118-150
	6640	■	■					80	118-150
SNMX 25-R100	T9335	■	■					100	148-188
	6640	■	■					100	148-188
SNMX 25-R120	T9335	■	■					120	178-225
	6640	■	■					120	178-225
SNMX 25-R140	T9335	■	■					140	207-263
	6640	■	■					140	207-263
SNMX 25-R160	T9335	■	■					160	237-300
	6640	■	■					160	237-300
SNMX 25-R180	T9335	■	■					180	266-338
SNMX 25-R200	T9335	■	■					200	296-376
	6640	■	■					200	296-376

SNMX 1507-R

PRAMET

	L	IC	D1	S
1507	15,875	15,875	5,16	7,75

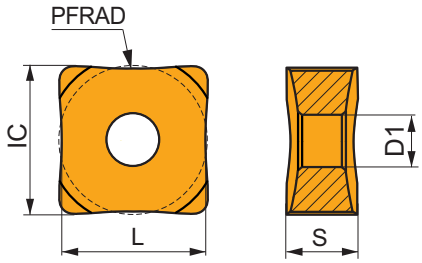

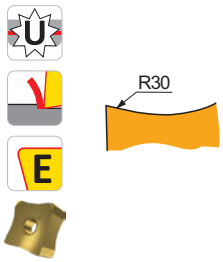

ISO		P	M	K	N	S	H	PFRAD	ODW
SNMX 150708-R09	6640	■	■					9	13-16
SNMX 150708-R11	6640	■	■					11	16-19
SNMX 150708-R13	6640	■	■					13	19-23
SNMX 150708-R15	6640	■	■					15	22-27
SNMX 150708-R18	6640	■	■					18	26-32
SNMX 150708-R20	6640	■	■					20	29-36
SNMX 150708-R22	6640	■	■					22	32-39
SNMX 150708-R25	6640	■	■					25	37-45
SNMX 150708-R27	6640	■	■					27	39-48
SNMX 150708-R30	6640	■	■					30	44-54
SNMX 150708-R35	6640	■	■					35	51-63
SNMX 150708-R40	6640	■	■					40	58-72
SNMX 150708-R42	6640	■	■					42	61-75
SNMX 150708-R45	6640	■	■					45	66-81

ISO		P	M	K	N	S	H	PFRAD	ODW
SNMX 150708-R50	6640	■	■					50	73-93
SNMX 150708-R60	6640	■	■					60	88-111
SNMX 150708-R65	6640	■	■					65	95-120
SNMX 150708-R70	6640	■	■					70	102-130
SNMX 150708-R75	6640	■	■					75	110-139
SNMX 150708-R80	6640	■	■					80	117-148
SNMX 150708-R90	6640	■	■					90	131-167
SNMX 150708-R100	6640	■	■					100	146-186
SNMX 150708-R105	6640	■	■					105	153-195

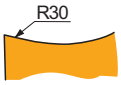

SNMX 2512-R

PRAMET

	L	IC	D1	S
2512	25,400	25,400	9,17	12,00

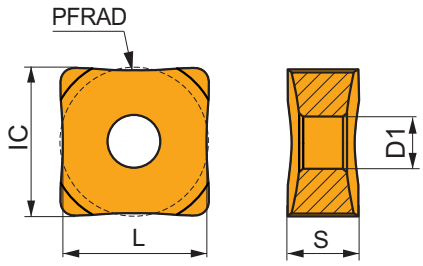

ISO		P	M	K	N	S	H	PFRAD	ODW
SNMX 251224-R00	T9335	■	■					0	0-0
SNMX 251224-R25	T9335	■	■					25	34-45
SNMX 251224-R30	T9335	■	■					30	41-54
SNMX 251224-R35	T9335	■	■					35	48-63
SNMX 251224-R40	T9335	■	■					40	54-72
SNMX 251224-R55	T9335	■	■					55	81-103
SNMX 251224-R80	T9335	■	■					80	118-150
SNMX 251224-R100	T9335	■	■					100	148-188
SNMX 251224-R120	T9335	■	■					120	178-225

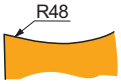

SNMA 1506-R

PRAMET

	L	IC	D1	S
1506	15,875	15,875	5,16	6,35

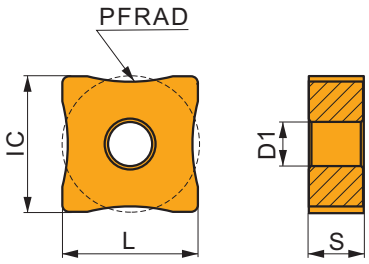

ISO		P	M	K	N	S	H	PFRAD	ODW
SNMA 150608-R09	6640	■	■					9	13-16
SNMA 150608-R11	6640	■	■					11	16-20
SNMA 150608-R13	6640	■	■					13	19-24
SNMA 150608-R15	6640	■	■					15	22-28
SNMA 150608-R18	6640	■	■					18	27-33
SNMA 150608-R20	6640	■	■					20	30-37
SNMA 150608-R22	6640	■	■					22	33-41
SNMA 150608-R25	6640	■	■					25	37-47
SNMA 150608-R27	6640	■	■					27	40-50
SNMA 150608-R30	6640	■	■					30	44-56
SNMA 150608-R35	6640	■	■					35	52-65
SNMA 150608-R40	6640	■	■					40	59-75
SNMA 150608-R42	6640	■	■					42	62-78
SNMA 150608-R45	6640	■	■					45	67-84
SNMA 150608-R50	6640	■	■					50	74-94
SNMA 150608-R60	6640	■	■					60	89-112
SNMA 150608-R65	6640	■	■					65	96-122
SNMA 150608-R70	6640	■	■					70	104-131
SNMA 150608-R75	6640	■	■					75	111-141
SNMA 150608-R80	6640	■	■					80	118-150
SNMA 150608-R90	6640	■	■					90	133-169
SNMA 150608-R105	6640	■	■					105	155-197
SNMA 150608-R120	6640	■	■					120	178-225

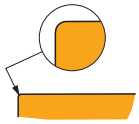

SNMA 2509-R

PRAMET

	L	IC	D1	S
2509	25,400	25,400	9,12	9,52

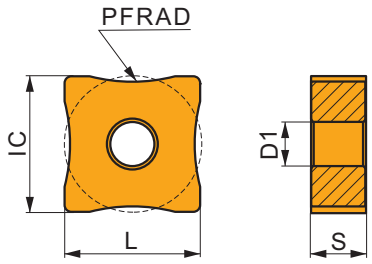

ISO		P	M	K	N	S	H	PFRAD	ODW
SNMA 250924-R00	T9335	■	■					0	0-0
SNMA 250924-R60	T9335	■	■					60	89-112

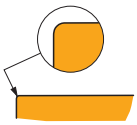

SPUB 19-R

PRAMET

	L	IC	D1	S
SPUB 19	19,050	19,050	5,15	4,75

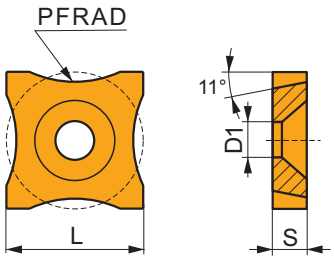

ISO	ANSI		P	M	K	N	S	H	PFRAD	ODW
SPUB 19-R00 *	SPUB-63-M	T9335	■	■					0	0-0
		6640	■	■					0	0-0
SPUB 19-R12	SPUB-63-B	T9335	■	■					12	18-22
		6640	■	■					12	18-22
SPUB 19-R15	SPUB-63-C	T9335	■	■					15	22-28
		6640	■	■					15	22-28
SPUB 19-R20	SPUB-63-D	T9335	■	■					20	29-37
		6640	■	■					20	29-37
SPUB 19-R25	SPUB-63-E	T9335	■	■					25	37-47
		6640	■	■					25	37-47
SPUB 19-R30	SPUB-63-F	T9335	■	■					30	45-57
		6640	■	■					30	45-57
SPUB 19-R40	SPUB-63-G	T9335	■	■					40	60-76
		6640	■	■					40	60-76
SPUB 19-R50	SPUB-63-H	T9335	■	■					50	75-95
		6640	■	■					50	75-95
SPUB 19-R63	SPUB-63-I	T9335	■	■					63	95-120
		6640	■	■					63	95-120

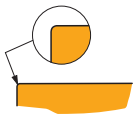

*Destička s 11° pozitivním úhlem hřbetu po celém obvodu

LDGN

PRAMET

	L	S	B	GAN
13,05	60,00	5,00	15,00	30°

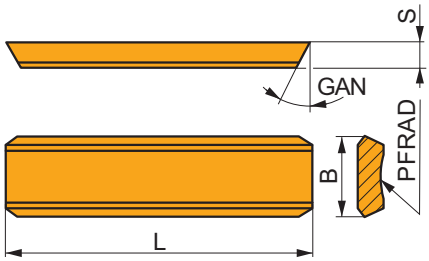

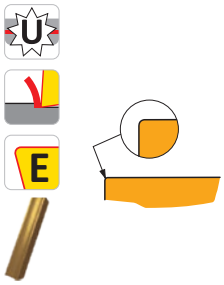

ISO		P	M	K	N	S	H	PFRAD	ODW
LDGN 130560-R25	6640	■	■					25	34-45
LDGN 130560-R30	6640	■	■					30	41-54
LDGN 130560-R35	6640	■	■					35	48-63
LDGN 130560-R40	6640	■	■					40	54-72
LDGN 130560-R45	6640	■	■					45	61-81

PSR

PRAMET

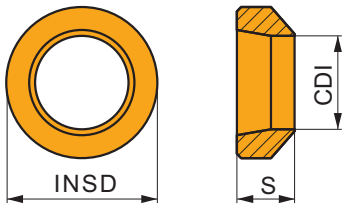

ISO		P	M	K	N	S	H	INSD	CDI	S	PFRAD	IDW
PSR0-R3.5	T9335	■	■					6,0	3,0	3,5	3,4	12-13,5
PSR0-R4	T9335	■	■					6,0	3,5	3,5	4,0	12-14
PSR0-R4.5	T9335	■	■					8,0	4,0	4,0	4,6	13,5-19
	5040	■						8,0	4,0	4,0	4,6	13,5-19
	S45	■						8,0	4,0	4,0	4,6	13,5-19
PSR0/10-R4.5*	T9335	■	■					10,0	4,0	4,0	4,6	13,5-19
PSR0-R5.5	T9335	■	■					8,0	5,0	4,0	5,7	16-20
	5040	■						8,0	5,0	4,0	5,7	16-20
PSR0/10-R5.5*	T9335	■	■					10,0	5,0	4,0	5,7	16-20
PSR0-R6	T9335	■	■					10,0	5,5	4,5	6,3	17-20
	5040	■	◪					10,0	5,5	4,5	6,3	17-20
PSR0-R6.5	T9335	■	■					10,0	6,0	4,5	6,8	17-21
	5040	■						10,0	6,0	4,5	6,8	17-21
	S45	■						10,0	6,0	4,5	6,8	17-21
PSR0-5-R6.5*	T9335	■	■					10,0	6,0	5,0	6,8	17-22
PSR0-R7	T9335	■	■					10,0	6,5	4,5	7,4	17-22
	S45	■						10,0	6,5	4,5	7,4	20-22

ISO		P	M	K	N	S	H	INSD	CDI	S	PFRAD	IDW
PSR1-R7	**T9335**	■	■					13,0	6,0	5,0	6,8	20-22
	5040	■						13,0	6,0	5,0	6,8	20-22
	S45	■						13,0	6,0	5,0	6,8	20-22
PSR1-R7.5	**T9335**	■	■					13,0	6,8	5,0	7,8	21-23
PSR1-R8	**T9335**	■	■					13,0	7,0	5,0	8,0	22-24
	5040	■						13,0	7,0	5,0	8,0	22-24
	S45	■						13,0	7,0	5,0	8,0	22-24
PSR1-R9	**T9335**	■	■					13,0	8,0	5,0	9,1	24-26
	5040	■						13,0	8,0	5,0	9,1	25-28
	S45	■						13,0	8,0	5,0	9,1	25-28
PSR1-R10	**T9335**	■	■					13,0	9,0	5,0	10,2	25-28
	5040	■						13,0	9,0	5,0	10,2	25-28
	S45	■						13,0	9,0	5,0	10,2	25-28
PSR2-R9	**T9335**	■	■					19,0	8,0	8,0	9,1	24-26
PSR2-R10	**T9335**	■	■					19,0	9,0	8,0	10,2	26-28
	5040	■						19,0	9,0	8,0	10,2	26-28
	S45	■						19,0	9,0	8,0	10,2	26-28
PSR2-R11	**T9335**	■	■					19,0	10,0	8,0	11,4	28-30
	5040	■						19,0	10,0	8,0	11,4	28-30
	S45	■						19,0	10,0	8,0	11,4	28-30
PSR2-R12	**T9335**	■	■					19,0	11,0	8,0	12,5	30-34
	5040	■						19,0	11,0	8,0	12,5	30-34
	S45	■						19,0	11,0	8,0	12,5	30-34
PSR2-R13	**T9335**	■	■					19,0	11,9	8,0	13,5	31-35
PSR2-R14	**T9335**	■	■					19,0	12,5	8,0	14,3	32-41
PSR3-R12	**T9335**	■	■					22,0	11,0	10,0	12,5	30-34
PSR3-R14	**T9335**	■	■					22,0	12,0	10,0	13,7	32-41
	5040	■						22,0	12,0	10,0	13,7	32-41
	S45	■						22,0	12,0	10,0	13,7	32-41
PSR3-R17	**T9335**	■	■					22,0	15,0	10,0	17,1	36-41
	5040	■						22,0	15,0	10,0	17,1	36-41
	S45	■						22,0	15,0	10,0	17,1	36-41
PSR4-R20	**T9335**	■	■					30,0	17,0	12,0	19,4	41-50
PSR4-R23	**T9335**	■	■					30,0	20,0	12,0	22,8	48-57
	5040	■						30,0	20,0	12,0	22,8	48-57
	S45	■						30,0	20,0	12,0	22,8	48-57
PSR5-R25	**T9335**	■	■					35,0	22,0	12,0	25,1	70-85
	5040	■						35,0	22,0	12,0	25,1	70-85
	S45	■						35,0	22,0	12,0	25,1	70-85
PSR5-R28	**T9335**	■	■					35,0	25,0	12,0	28,5	85-100
	5040	■						35,0	25,0	12,0	28,5	85-100
	S45	■						35,0	25,0	12,0	28,5	85-100
PSR6-R34	**T9335**	■	■					45,0	30,0	15,0	34,2	100-130
	5040	■						45,0	30,0	15,0	34,2	100-130
	S45	■						45,0	30,0	15,0	34,2	100-130
PSR7-R39	**T9335**	■	■					50,0	35,0	15,0	39,5	125-140
	S45	■						50,0	35,0	15,0	39,5	125-140
PSR8-R46	**T9335**	■	■					55,0	40,0	18,0	45,6	140-180
	5040	■						55,0	40,0	18,0	45,6	140-180

* kroužky s nestandardním rozměrem
* INSD, S – modifikace

PXFN(RL)

P M

PRAMET

P

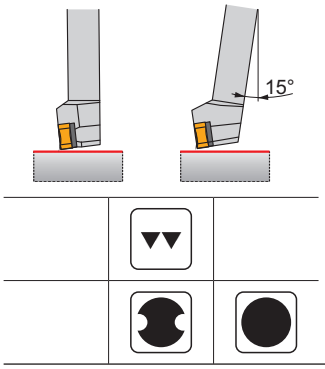

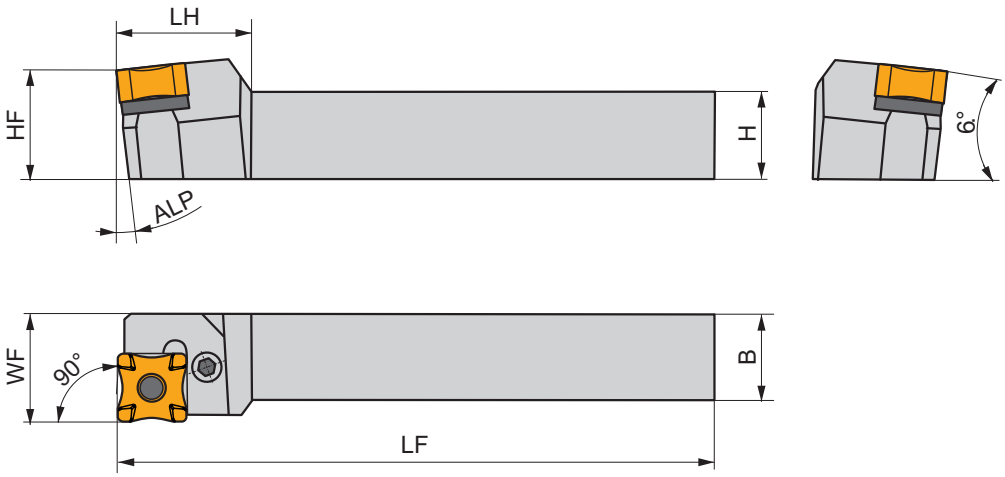

	H [mm]	B [mm]	HF	WF [mm]	LF [mm]	LH [mm]	ALP [°]	kg			
PXFNR/L 2525 R 15	25	25	25	25	200	40	6	1,05	GI185	PX 40	AT009
PXFNR/L 2525 S 19	25	25	25	25	250	45	6	1,3	GI186	PX 50	-
PXFNR/L 3232 S 25	32	32	40	40	250	50	6	2,2	GI199	PX 60	AT010
PXFNR/L 2525 R 15/15	25	25	25	25	200	40	20	1,05	GI185	PX 40	AT009
PXFNR/L 2525 S 19/15	25	25	25	25	250	50	20	1,3	GI186	PX 50	-

GI185	SNMX 15-R..
GI186	SNMX 19-R..
GI199	SNMX 25-R..

				Nm					
PX40	SNU 150310-R	PU 03	US 36	6,0	M8x1	26	NT 05	MT 07	HXK 4
PX50	SNU 190410-R	PU 05	US 38	8,0	M10x1	29	NT 06	MT 06	HXK 5
PX60	SNU 250424-R	PU 06	US 47	8,0	M12x1	36	NT 08	MT 08	HXK 5

AT009	SNMX 150708-R..	SNU 150410-CX
AT010	SNMX 251224-R..	SNU 250524-CX

XLCDN

P M

PRAMET

P

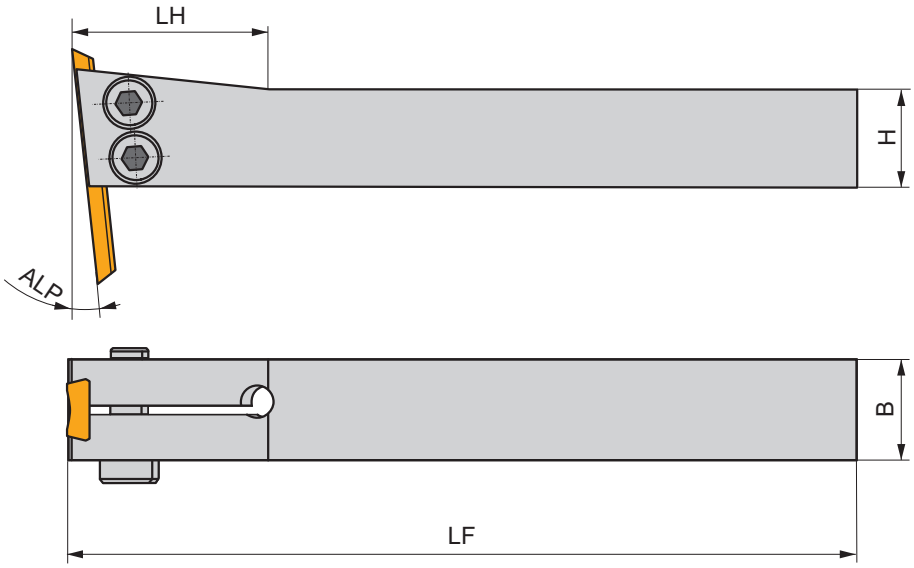

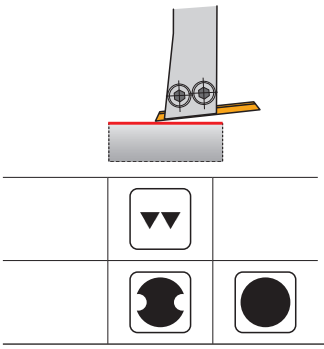

	H [mm]	B [mm]	LF [mm]	LH [mm]	ALP [°]	kg		
XLCDN 2525 R 15	25	25	200	50	6	1,10	GI187	PX10

GI187	LDGN 130560…

PX10	HS 0825	M8	25	HXK 6

TECHNICKÁ ČÁST

MATERIÁLY PRO OŘEZÁVÁNÍ SVARŮ

Označení materiálu	Aplikační oblast	Použití	Posuv	Řezná rychlost	Odolnost proti nepříznivým pracovním podmínkám	Substrát	Povlak	Barva VBD	Výhoda chlazení	Univerzální použití	Vysokorychlostní ořezávání svaru	Nízkorychlostní ořezávání svaru
T9335	P20 - P45	■				FGM	MT-CVD		+ + +	✓	✓	
	M15 - M40	■										
6640	P20 - P45	■				H	MT-CVD		+ + +	✓		✓
	M15 - M40	■										
5040	P30 - P45	■				S	MT-CVD		+ +	✓		✓
	M30 - M40	□										
S45	P30 - P45	◪			+	S	X		+ +			✓
	M30 - M40	□										

Substrát		Povlak	
H	Substrát na bázi WC-Co	**MT-CVD**	Středně teplotní chemická metoda povlakování
FGM	Funkčně gradientní substrát	×	Bez povlaku
S	Substrát s kubickými karbidy		

PXFN(RL) – RŮZNÉ DRŽÁKY PODLE NÁKLONU HLAVY

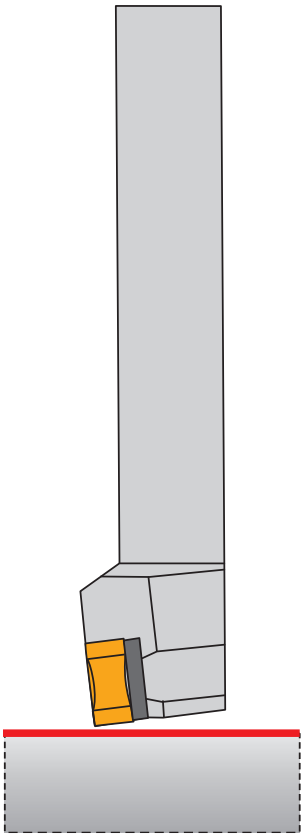

PXFN(RL) ...

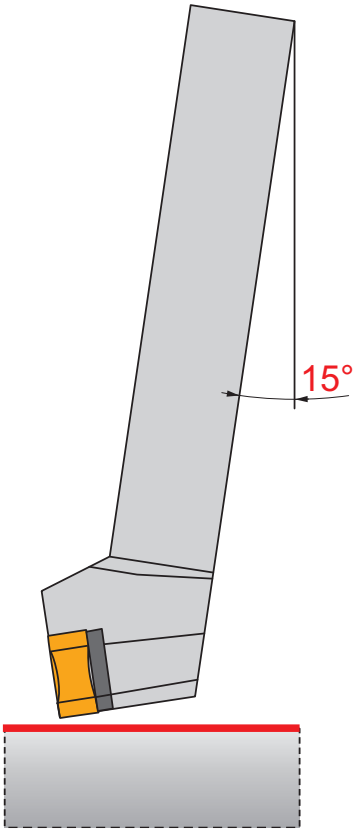

PXFN(RL) ... /15

LDGN – BŘITOVÉ DESTIČKY PRO PŘEBRUŠOVÁNÍ

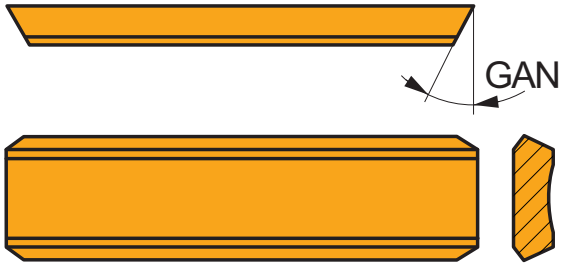

Nabízí dlouhou životnost nástroje díky celkové délce břitové destičky (60 mm), kterou lze několikrát brousit do minimální délky 25 mm.

Úhel čela lze snadno modifikovat (více či méně pozitivní) broušením břitové destičky pro optimalizaci procesu ořezávání svarů.

Vhodné pro malý průřez ořezu.

PXFN(RL) – NÁHRADNÍ DÍLY PODLE TVARU BŘITOVÉ DESTIČKY

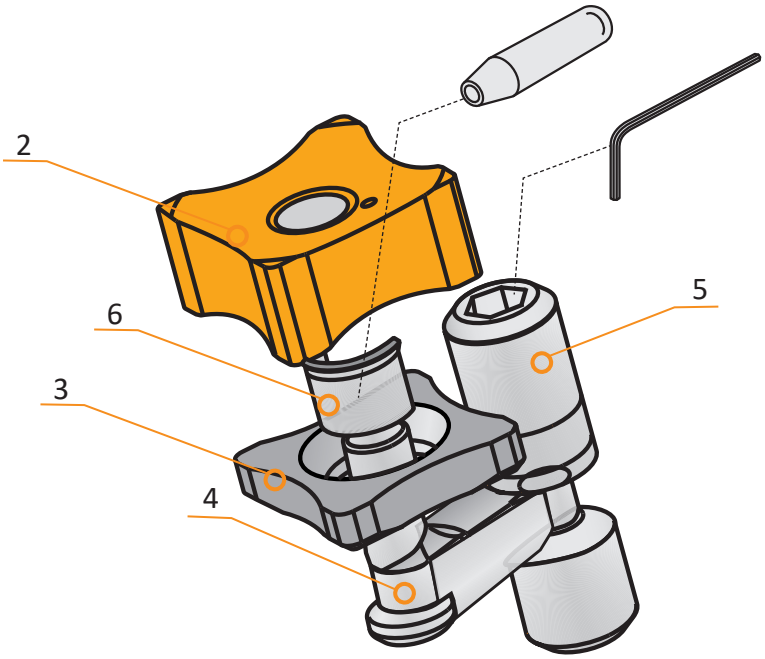

1	2	3	4	5	6	7	8
PXFNR/L 2525 R 15 PXFNR/L 2525 R 15/15	SNMX 15-Rxx	SNU 150310-R					
	SNMX 150708-Rxx	SNU 150410-CX	PU 03	US 36	NT 07	MT 07	HXK 4
PXFNR/L 2525 S 19 PXFNR/L 2525 S 19/15	SNMX 19-Rxx	SNU 190410-R	PU 05	US 38	NT 06	MT 06	HXK 5
PXFNR/L 3232 S 25	SNMX 25-Rxx	SNU 250424-R					
	SNMX 251224-Rxx	SNU 250524-CX	PU 06	US 47	NT 08	MT 08	HXK 5

KROUŽKY NA OŘEZÁVÁNÍ SVARŮ – JAK VYPOČÍTAT PRACOVNÍ RÁDIUS PFRAD

Pracovní rádius PFRAD, oskulační kružnice DCI

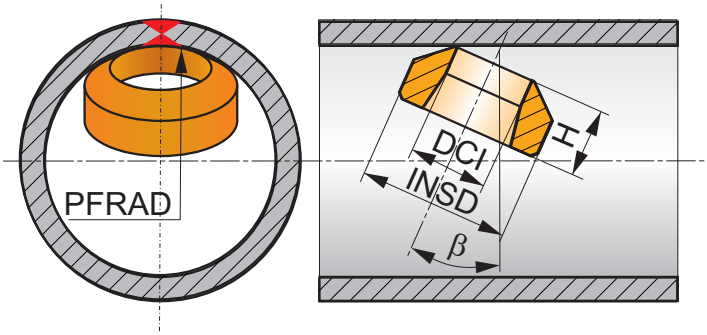

$$\textbf{PFRAD} = \frac{DCI}{2x\sin\beta}$$

DCI – vnitřní průměr kroužku

β – úhel rotace kroužku

SIMPLY RELIABLE

Jako odborníci můžete sami pouhým pohledem na třísku posoudit kvalitu odvedené práce. Tříska svým čistým a jednoduchým tvarem v sobě nese příběh. Naše tříska je jasný a neměnný ukazatel a proto je naším symbolem. **Jsme prostě spolehliví**.

Argentina
T: 54 (11) 6777-6777
F: 54 (11) 4441-4467
info.ar@dormerpramet.com

Austria
T: +31 10 2080 240
info.at@dormerpramet.com

Belgium & Luxembourg
T: +32 3 440 59 01
info.be@dormerpramet.com

Brazil
T: +55 11 5660 3000
info.br@dormerpramet.com

Canada
T: (888) 336 7637
En Français: (888) 368 8457
F: (905) 542 7000
cs.canada@dormerpramet.com

China
T: +86 21 2416 0508
info.cn@dormerpramet.com

Croatia
T: +385 98 407 489
info.hr@dormerpramet.com

Czech Republic
T: +420 583 381 111
F: +420 583 215 401
info.cz@dormerpramet.com

Denmark
T: 808 82106
info.se@dormerpramet.com

Finland
T: 0205 44 7003
info.fi@dormerpramet.com

France
T: +33 (0)2 47 62 57 01
F: +33 (0)2 47 62 52 00
info.fr@dormerpramet.com

Germany
T: +49 9131 933 08 70
F: +49 9131 933 08 742
info.de@dormerpramet.com

Hungary
T: +36-96 / 522-846
F: +36-96 / 522-847
info.hu@dormerpramet.com

India
T: +91 11 4601 5686
info.in@dormerpramet.com

Italy
T: +39 02 30 70 54 44
info.it@dormerpramet.com

Kazakhstan
T: +7 771 305 11 45
info.kz@dormerpramet.com

Mexico
T: +52 (555) 7293981
F: +52 (555) 7293981
cs.mexico@dormerpramet.com

Netherlands
T: +31 10 2080 240
info.nl@dormerpramet.com

Norway
T: 800 10 113
info.se@dormerpramet.com

Poland
T: +48 32 78-15-890
F: +48 32 78-60-406
info.pl@dormerpramet.com

Portugal
T: +351 21 424 54 21
info.pt@dormerpramet.com

Romania
T: +4(0)730 015 885
info.ro@dormerpramet.com

Russia
T: +7 (495) 775 10 28
Ф: +7 (499) 763 38 90
info.ru@dormerpramet.com

Slovakia
T: +421 (41) 764 54 60
F: +421 (41) 763 74 49
info.sk@dormerpramet.com

Slovenia
T: +385 98 407 489
info.si@dormerpramet.com

Spain
T: +34 935717722
info.es@dormerpramet.com

Sweden
responsible for **Iceland**
T: +46 35 16 52 96
info.se@dormerpramet.com

Switzerland
T: +31 10 2080 240
info.ch@dormerpramet.com

Turkey
T: +90 533 212 45 47
info.tr@dormerpramet.com

Ukraine
T: +38 056 736 30 21
F: +38 067 220 97 48
info.ua@dormerpramet.com

United Kingdom
responsible for **Ireland**
T: 0870 850 4466
F: 0870 850 8866
info.uk@dormerpramet.com

United States of America
T: (800) 877-3745
F: (847) 783-5760
cs@dormerpramet.com

Other countries

South America
T: +55 11 5660 3000
info.br@dormerpramet.com

Adria
T: +420 583 381 527
F: +420 583 381 401
info.rcee@dormerpramet.com

Rest of the World
Dormer Pramet International UK
T: +44 1246 571338
F: +44 1246 571339
info.int@dormerpramet.com

Dormer Pramet International CZ
T: +420 583 381 520
F: +420 583 215 401
info.int.cz@dormerpramet.com

PRA-BRO-SCARFING-2020-CZ

www.dormerpramet.com
youtube.com/dormerpramet
facebook.com/dormerprametsocial
linkedin.com/company/dormerpramet
twitter.com/dormerpramet
instagram.com/dormerprametsocial

DORMER PRAMET